BĒRNU ROTAĻU NOJUME MANTU GLABĀŠANAI



KODS	BLN 5245
Garums	5200 mm
Platums	4503 mm
Augstums	4000 mm

APRAKSTS

Materiāli:

Skuju koka karkass: stabi 90x90 mm

Grīda:

Lāgas: 95x45 mm, koka karkass uz betona pamatiem

- **1. variants:** Koka grīdas dēļi - biezums 28 mm, platums 95 mm
- **2. variants:** Polimēra terases dēļi, platums, biezums saskaņojot

Jumts:

Spāres: 145x45 mm

Jumta segums:

- Mitrumizturīgs OSB biezumā 12 mm+bitumena šindelis (krāsu izvēle - A B C) (1. att.)

Apdare:

- **1. variants:** Dekoratīvā koksnes aizsardzības lazūra SIKKENS - redzama koksnes tekstūra
- **2. variants:** Ūdens bāzes sedzošā krāsa SIKKENS - koka tekstūra tiek nosegta

Iespējami krāsu varianti:
- 2 toņi
- 3 līdz 5 toņi

Krāsu katalogus skatīt mājaslapā

Komplektācija:

Iekļauta lietus noteksistēma

Aprīkojums par papildus samaksu:

Galdi	Soli
Mantu kastes	Tāfeles
Interaktīvie paneļi	

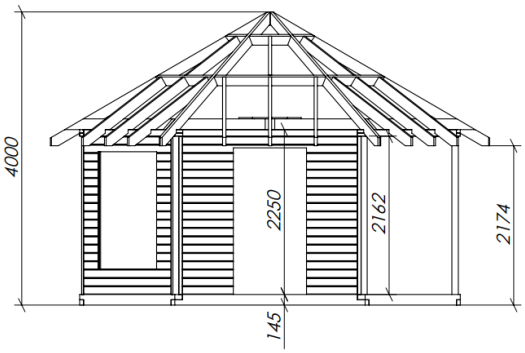

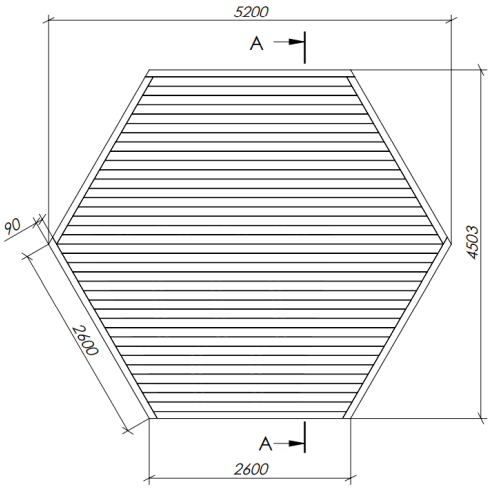



1. att.